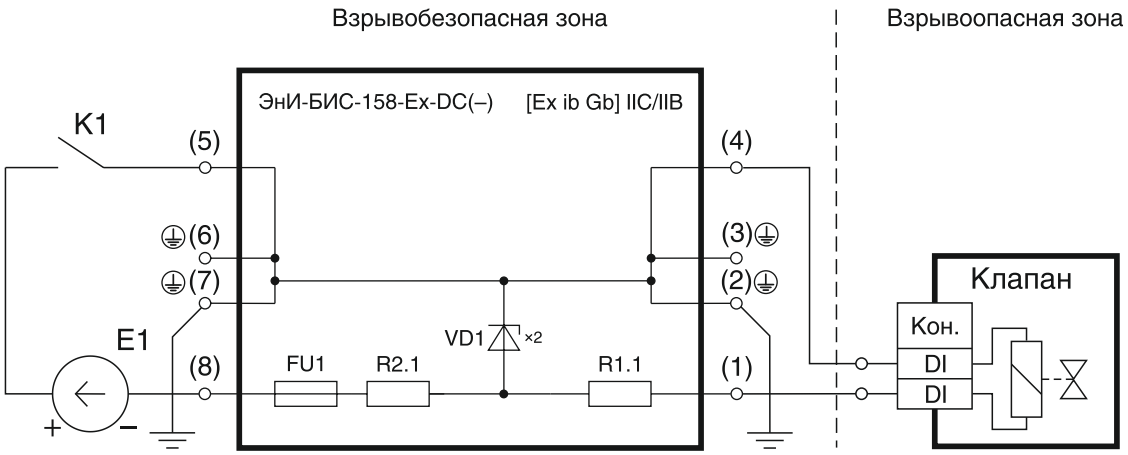
Взрывобезопасная зона
Взрывоопасная зона
ЭнИ-БИС-158-Ex-DC(–)
[Ex ib Gb] IIC/IIB
K1
(5)
(6)
(7)
(8)
E1
+
–
FU1
R2.1
VD1
×2
R1.1
(4)
(3)
(2)
(1)
Клапан
Кон.
DI
DI